Elektromos sodronyköteles emelődobok

A köteles emelődobok különböző kivitelekben szállíthatók, 100 kg-tól 40.000 kg-ig terjedő teherbírással, 2 vagy 4 kötélágas változatban, 1.5 m/perc és 12 m/perc közötti emelési sebességekkel.
A köteles emelődobok kombinálhatók standard kivitelű vagy alacsony szerkezeti magasságú, alul- vagy felülfutó haladóművekkel.

Néhány jellemző
- Robusztus acél konstrukció.
- Zárt, bolygókerekes hajtómű.
- Fékes motor, 1 vagy 2 sebességgel.
- Hornyolt kötéldob.
- Kötélvezető, rányomó szerkezettel.
- Túlterhelésgátló.
- Hosszú bekapcsolási időtartam.

4 kötélágas emelődob

2 kötélágas emelődob

További információk külön érdeklődésre

WWW.ERDSZER.HU

Felülfutó haladómű, ráültetett emelődobbal

- Két kötélágas emelődob.
- Kétsínes, felülfutó haladómű.

Felülfutó haladómű, függesztett emelődobbal

- Négy kötélágas emelődob.
- Kétsínes, felülfutó haladómű.

Alulfutó haladómű, kis beépítési magasság

- Két kötélágas emelődob.
- Egysínes, alulfutó haladómű, kis szerkezeti magasság.

Alulfutó haladómű, standard beépítési magasság

- Négy kötélágas emelődob.
- Egysínes, alulfutó haladómű, standard szerkezeti magasság.

KG daru futókerekek – további információk és árak külön érdeklődésre

Szállítási programunk:
- REMA darukerekek DIN 15049 - 15074 - 15075 - 15078 és 15079 szerint.
- Alulfutó darukerekek:
  - DIN 1025 szerint,
  - Fogazással vagy anélkül,
  - 300 mm átmérőig.
- Acél kis meghajtó fogaskerekek.

WWW.ERDSZER.HU

OL sodronykötél túlterhelésgátló V

A REMA túlterhelésgátlók háromféle kivitelben szállíthatók.

Jellemzők
- Kizárólag legalább 2 kötélágas emelőkön való alkalmazáshoz.
- Egy záró és egy megszakító érintkezővel felszerelve.

Típus	Megr. sz.	Teherbírás (kg)	Sodrony-kötél ∅ (kg)	l (mm)	H (mm)	L (mm)	h (mm)	h1 (mm)	h2 (mm)	Tömeg (kg)	Ár
OL-10	4498006	400 - 1000	7-10	120	160	135	55	8	12	3.5	
OL-25	4498007	1001 - 2500	10-14	160	210	160	62	8	12	5.0	
OL-50	4498008	2501 - 5000	14-20	200	295	175	80	18	18	14.0	

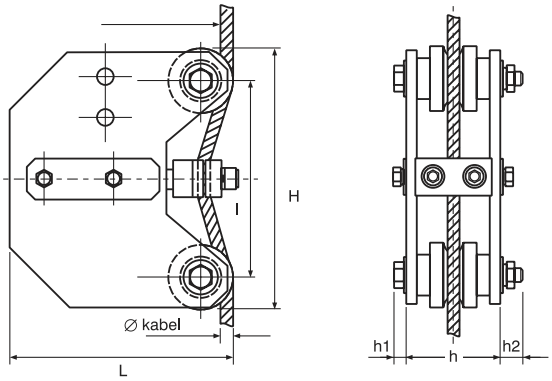

Megrendeléskor mindig adja meg pontosan a daru teherbírását, a sodronykötél átmérőt és a kötélágak számát.